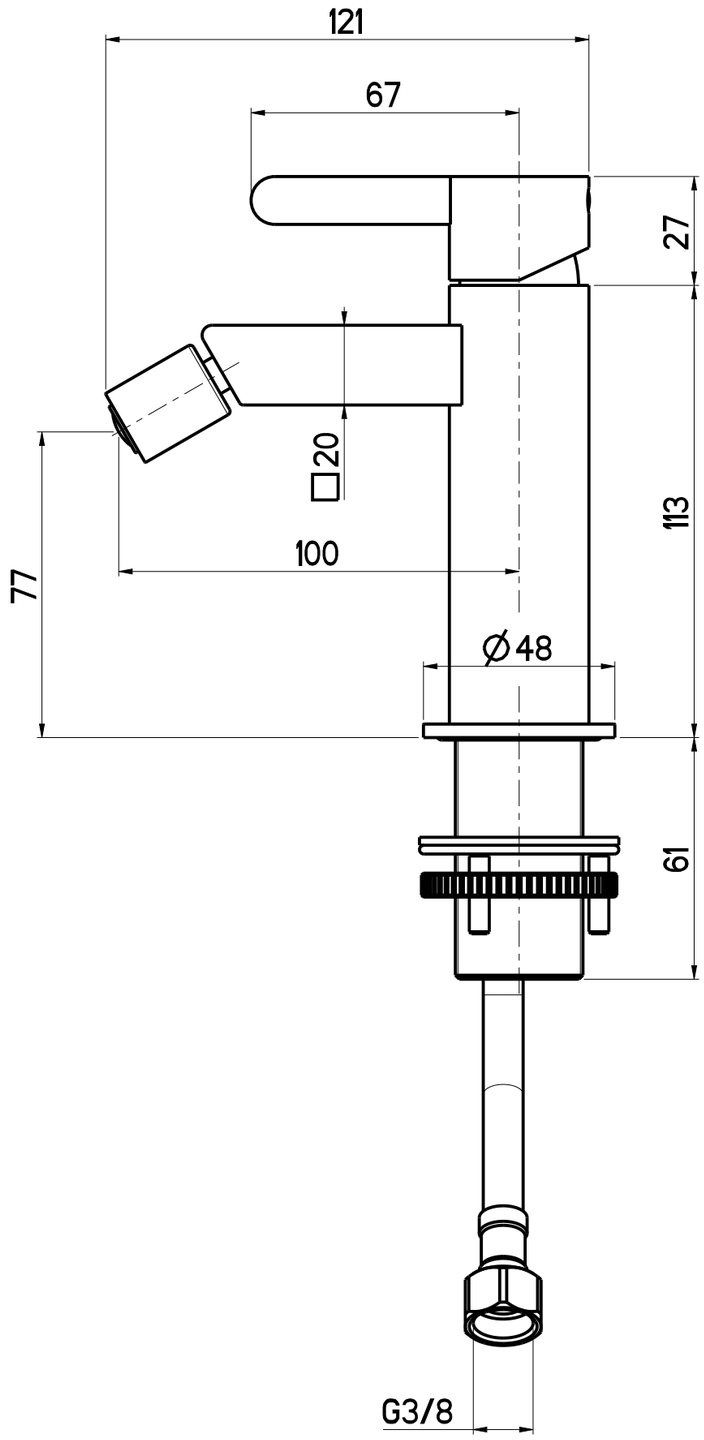

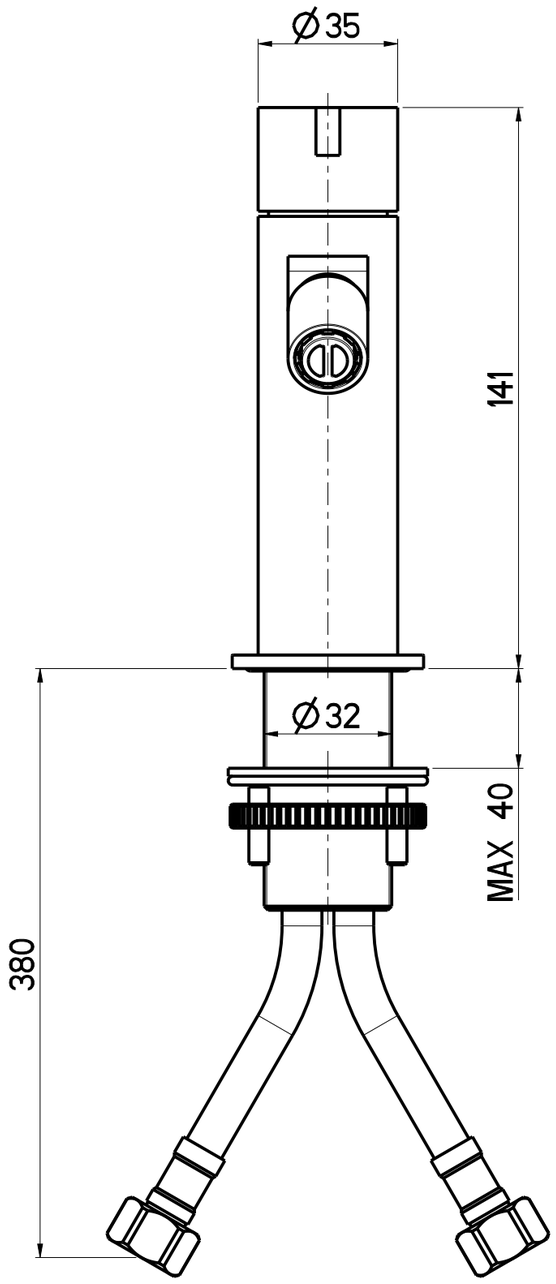

Questo disegno e' di proprieta' di OIOLI Rubinetterie che, a norma di legge, si riserva tutti i diritti.
This drawing / specification is the property of OIOLI Rubinetterie and must not be copied in part or whole without prior written permission of OIOLI Rubinetterie.

OIOLI RUBINETTERIE
e-mail: mattia @ oioli.com
Via Pul Stretta, 10/12
28024 Gozzano (No)
ITALY
Tel. 0322 956338
Fax 0322 912094

DATA	20/6/2025	VERSIONE	PROGETTO	SCALA	CODICE DISEGNO
DISEGNATORE	B.E.	1.1		13:20	OICBBT005RO

DESCRIZIONE: MISCELATORE BIDET CITY LIFE OTTONE

ARTICOLO: CBBT005RO